Technische Beschreibung

Vorschubschlitten L-100-....-CNC

Verfahrweg von	100 bis 800mm	
max. Vorschubgeschwindigkeit	60	m/min.
Vorschubkraft	10	kN
Positioniergenauigkeit	0,01	mm
Steigung der Spindel	20mm/ D=32mm	
Verfahrbereichsendschalter	einstellbar	
Gewicht vom L-300-CNC	100	kg
Farbe	RAL 3001	

passend für CTR Bearbeitungs-, und Schwenkeinheiten
Aufbau der Einheit auch 90° versetzt möglich

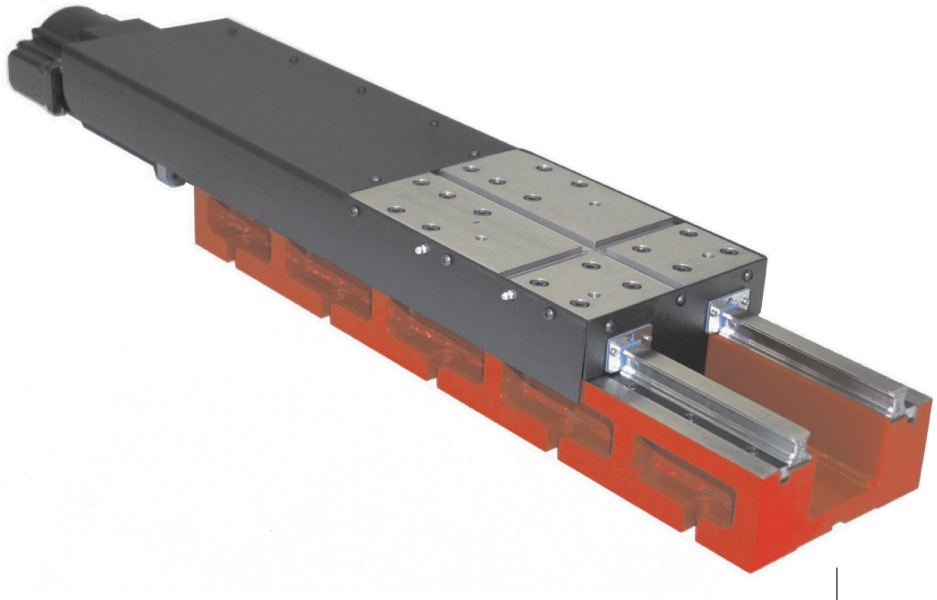
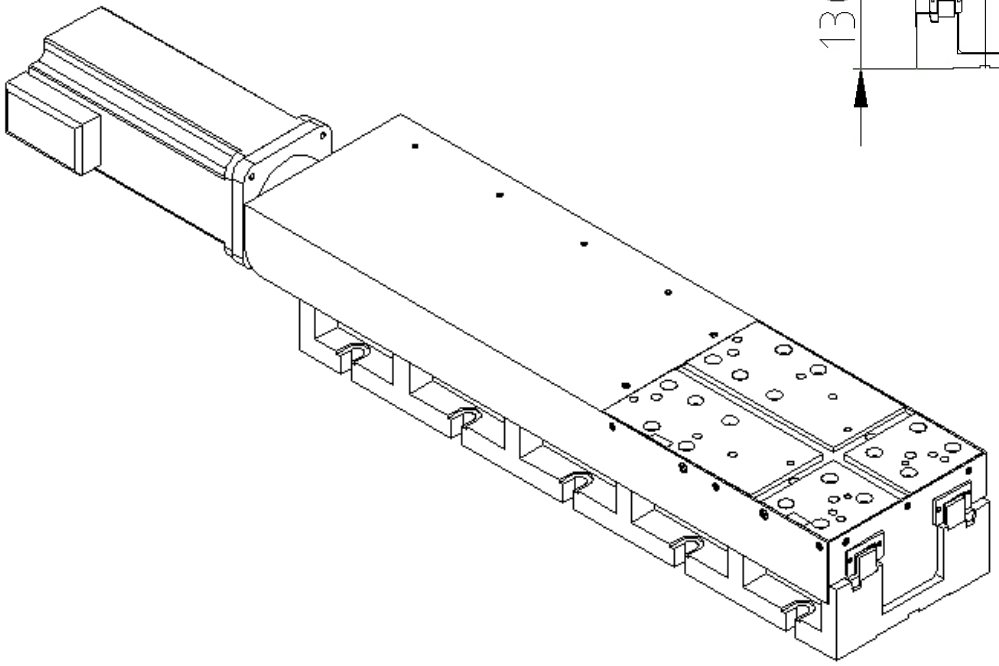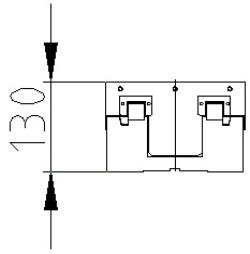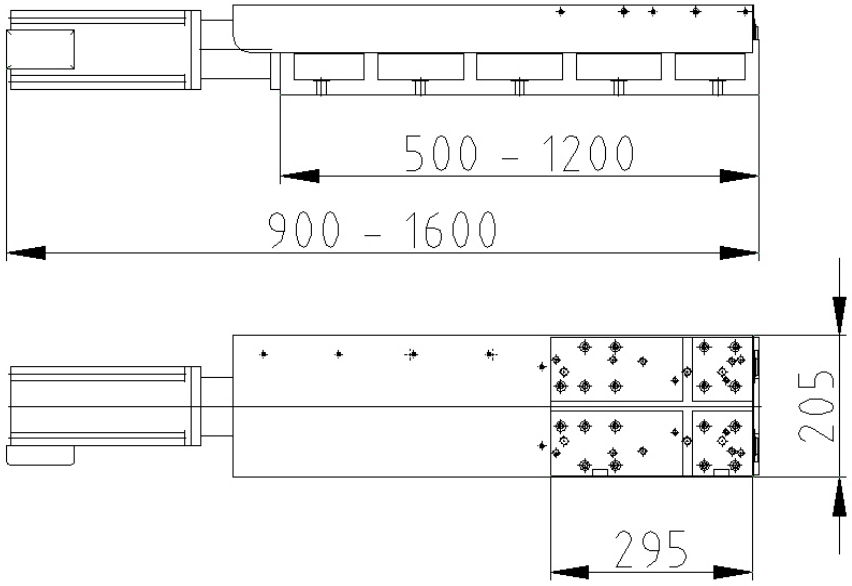
Abbildung zeigt die Vorschubeinheit L-300-CNC mit MKD71 Antriebsmotor der als Sonderzubehör bestellt werden kann.