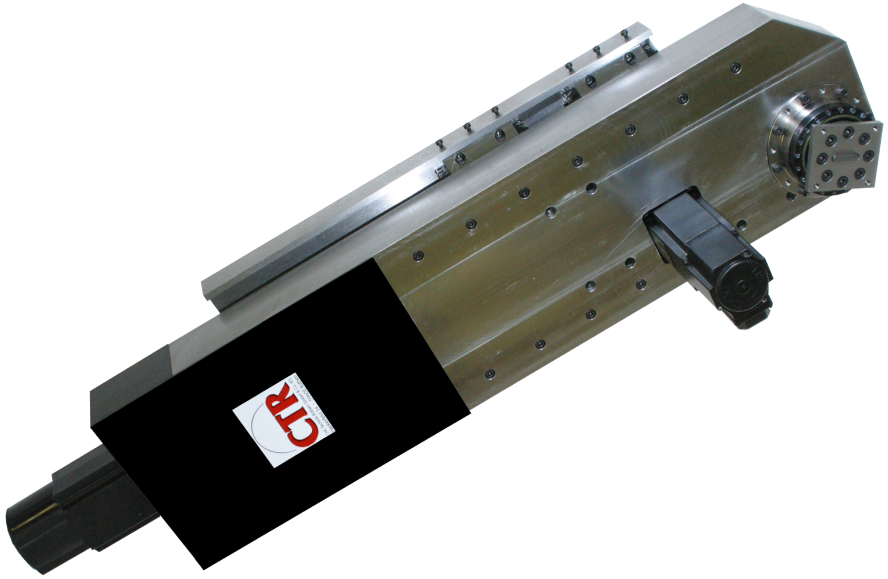

Technische Beschreibung

Lineareinheit mit integrierter Schwenkeinheit
L-500-SW-CNC

Verfahrweg	500mm	
Schwenkbereich	360°	
max. Vorschubgeschwindigkeit	60	m/min.
Vorschubkraft	10	kN
Positioniergenauigkeit	0,01	mm
Steigung der Spindel	20mm/ D=32mm	
Gewicht	ca 250	kg
Farbe	RAL 3001	
passend für CTR Bearbeitungseinheiten		

Abbildung zeigt Lineareinheit mit integrierter Schwenkeinheit.
Die Servomotore müssen separat bestellt werden.

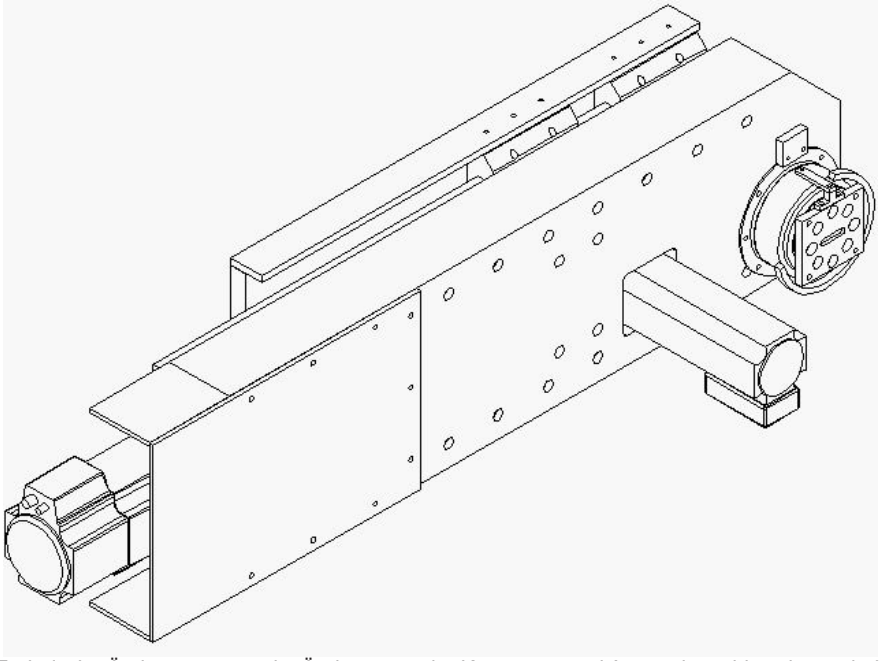

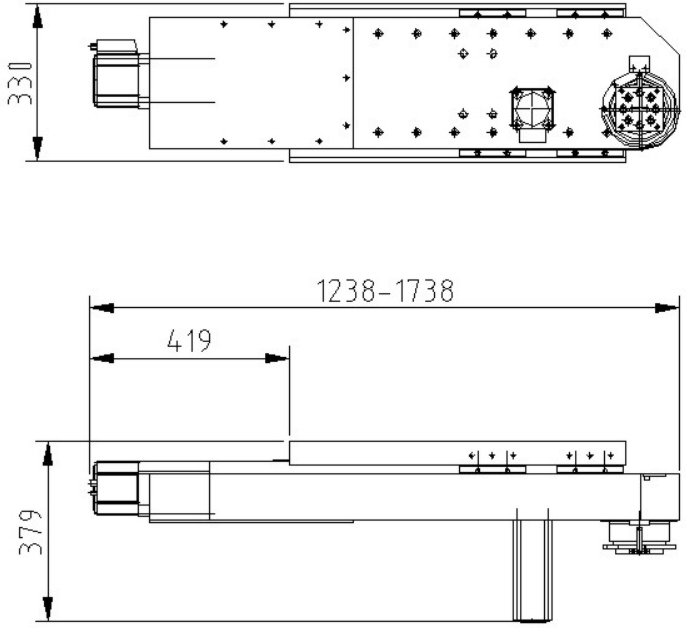

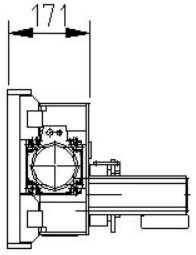

Technische Änderungen, sowie Änderungen der Kennwerte und Anwendungshinweise vorbehalten

Stand: 12.07.04